NEW

ECOPIA®

一枚切りカットシステム
Model Number : E4-1300

生地の有効化 | 極小Vノッチ | オーダー | 小ロット | フィルム不要 | 敷紙不要 | 半永久マット | 省エネ

サスティナブルな生産へ

設置場所を選ばない
100V 省スペース CAM

NAMX

昇華転写柄合せ裁断可能

画像処理カメラシステム

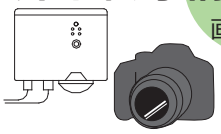

生地の有効利用

プロジェクターシステムで裁断を可視化し、
マーカーの再配置が行えます。
そのためカット前確認ができ、
生地を有効に使えます。

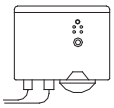

裁断 → 生地送り → パーツ搬出 → 裁断

簡単
100V 設置

ＣＡＤデータによる本格裁断

システムのデジタル化で
迅速に裁断することで
多品種・小ロットが
効率的に生産できます。

簡単な生地送り

コンベアタイプのため生地送りは手動で
簡単。耳揃え付き解反装置を付ければ
自動で耳揃えも行えます。

ECOPIA Model Number:E4-1300

画像処理カメラ
昇華転写カット／パーツ入力

・ナムックス画像処理カメラシステムでは、昇華転写カットと型紙によるパーツ入力が行えます。
・型紙によるパーツ入力では、プロジェクターでカッティングデータを作成し、即カットをすることが出来ます。
・裁ち替えたいパーツを直接カメラ入力し、友生地で1パーツのみカットできます。

機械寸法図

カットエリア 1600 幅 ×1600 カット長

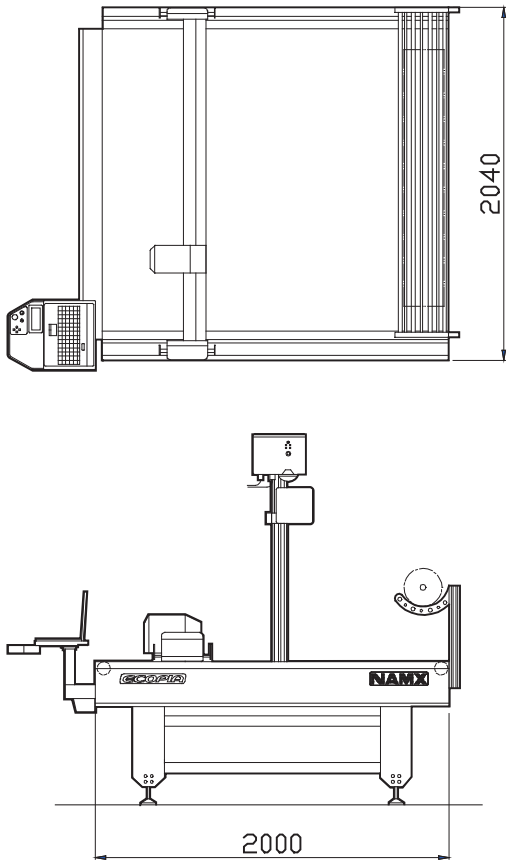

重量：350kg

仕様

裁断エリア	幅 /1600 ～ 2000 ㎜ × 長 /1600 ～ 2000 ㎜ ※カスタマイズできます
裁断方法	回転刃 12,000 回ハサミ切／ min
目打ち	ペン
操作部	タッチパネル
オペレーション	パーソナルコンピューター
電源	100V 単相 1.5kW
エアー	0.5MPa 5ℓ／ min

●仕様・外観は改良のため、予告なく変更することがあります。

その他オプション

・耳揃え付き解反装置
・昇華転写柄合せシステム（パーツ入力）（裁ち替えカット）
・プロジェクター柄合せシステム（特許：4592808, 4633177）
・目打ち装置：ドリル又はチャコ
・バキューム装置

NAMX 株式会社 ナムックス
本　社　広島県福山市東手城町2丁目5-1
〒721-0962　TEL(084)940-3287　FAX(084)945-5787
東京営業所　東京都北区桐ヶ丘2丁目11-34
〒115-0054　TEL(03)3906-7441　FAX(03)3906-7451
http://www.namx.co.jp　info@namx.co.jp